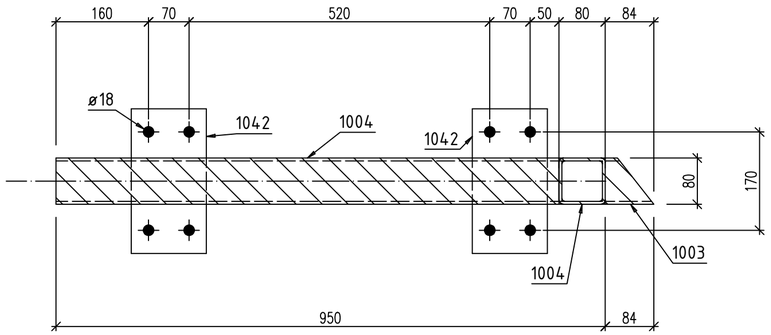

D – D

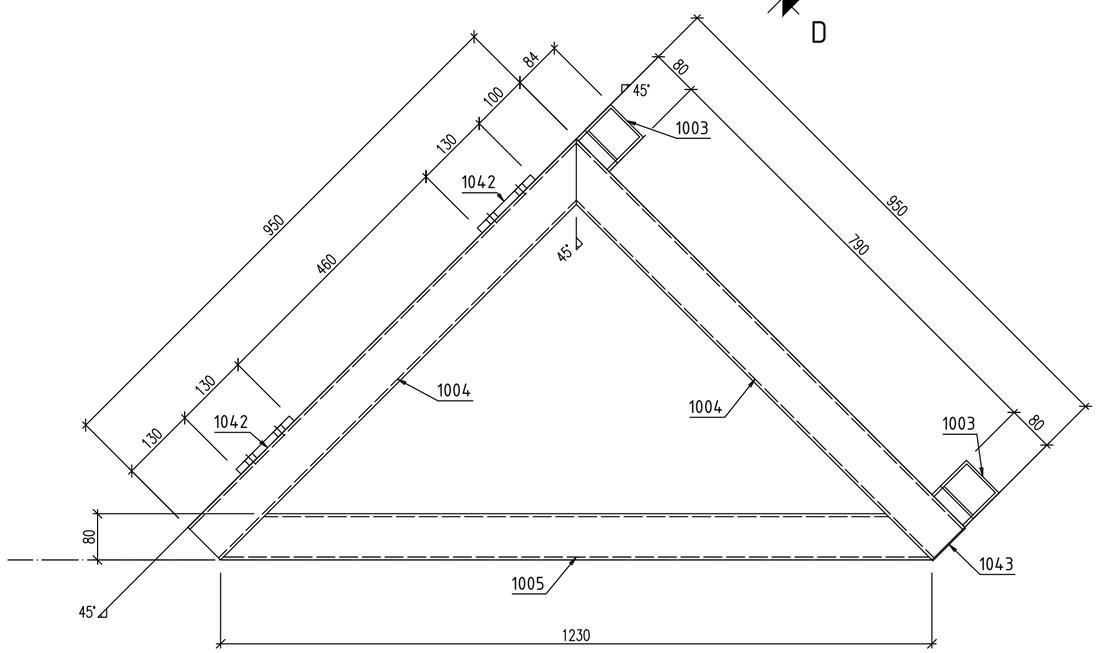

D

Zesatwienie stali na jeden budynek

numer	ilość	opis	długość	materiał	waga elem.	waga
	56	Kotwa chemiczna HILTI				
	34	stopnie Wema 34x38, 30x2, B270, L800				
1005	7	RHS80x5	1230	S235	14.27	99.91
1004	14	RHS80x5	950	S235	11.02	154.28
1042	14	PL 12x130x250	250	S235	3.06	42.86
1003	14	RHS80x5	84	S235	0.97	13.65
1043	7	PL 2x80x80	80	S235	0.1	0.7
		waga			44.49	311.4
				całościowo 1 budynek		311.4

7x 3 RHS80x5 – 1:7.5

14x 1003 RHS80x5
S235JR – 1:10

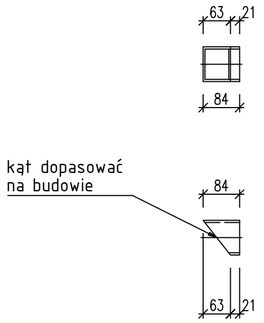

14x 1004 RHS80x5
S235JR – 1:10

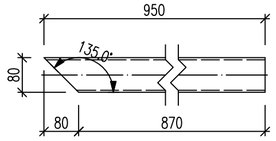

7x 1005 RHS80x5
S235JR – 1:10

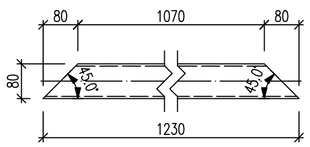

14x 1042 PL 12x130x250
S235JR – 1:10

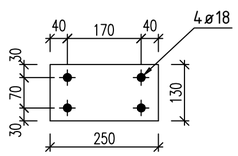

7x 1043 PL 2x80x80
S235JR – 1:10

STAL PROFILOWA: S235
ŚRUBY: klasy 8.8 (ISO4014 i 4017)
KOTWY CHEMICZNE: Hilti opis techniczny

MOMENTY DOKRĘCENIA ŚRUB:
M16 kl.8.8 : 210Nm
M20 kl.8.8 : 410Nm

POŁĄCZENIA SPAWANE WG RYSUNKU, POŁĄCZENIA NIEOPISANE WYKONAĆ JAKO CZOŁOWE O PEŁNYM PRZETOPIE

MATERIAŁ: STAL S235JR, ocynk ogniowy

UWAGI OGÓLNE:

1. Konstrukcję wykonano w oparciu o normy: PN-EN 1990:2004; PN-EN 1991-1; PN-EN 1993-1
2. Przed prefabrykacją i montażem wszystkie wymiary sprawdzić na budowie.
3. Wykonawca zapewni, w każdym momencie montażu stateczność częściową konstrukcji.
4. Wykonawca dostarczy wszystkie wymagane certyfikaty i aprobaty techniczne stosowanych wyrobów.
5. Wykonawca dostarczy deklaracje zgodności CE.

UWAGA WARSZTAT:

1. Spoiny nieopisane należy wykonać na CAŁEJ DŁUGOŚCI PRZYLEGANIA jako:
   a. pachwinowe dwustronne o grubości a=0,5t cieńszego elementu
   b. pachwinowe jednostronne o grubości a=0,7t cienszego elementu
   c. spoiny czołowe o grubości cieńszego spośród spawanych elementów, z pełnym przetopem.
   d. Minimalna grubość spoiny a=3 mm
2. Konstrukcję wykonano zgodnie z normą: PN-EN 1090-1:2010 oraz PN-EN 1090-2:2009

REWIZJA	WPROWADZONA ZMIANA:	DATA:	WPROWADZIŁ:	ZATWIERDZIŁ:

PROJEKTANT BRANŻOWY:
Branch Design :

B&W usługi ogólnobudowlane

IMIĘ I NAZWISKO First Name Last Name		DATA Date	PODPIS Signature
PROJEKTANT / Designed by:	mgr inż. Rafał Mordal	09.04.2025	
WERYFIKATOR / Verified by:		09.04.2025	

NAZWA I ADRES OBIEKTU BUDOWLANEGO:
Project name & adress:

Wykonania dokumentacji wykonawczej schodów zewnętrznych o konstrukcji stalowej na wieżach nr 86 i 87 w lokalizacji strzelnica Konotop:

SKALA:
Scale:
1:15 A2

INWESTOR:
Contractor:
16 Wojskowy Oddział Gospodarczy ul. Główna 1 78-513 Oleszno

TYTUŁ RYSUNKU:
Drawing Title:

PROJEKT bud. 86 i 87, konsole wsporcze, zestawienie materiałów

RYSUNEK NR:
Drawing No.:
006 PW
Project Number / Project Number
KO-KONCEPCJA
PB-PROJEKT BUDOWLANY
PW-PROJEKT WYKONAWCZY
PR - PROJEKT ROBOCZY
0
Revision / Revision

DATA:
Date: 09.04.2025